PLAN DE LA LIGNE 1 LIGNE 2 SUD ET LIGNE 2 NORD

Ligne 1

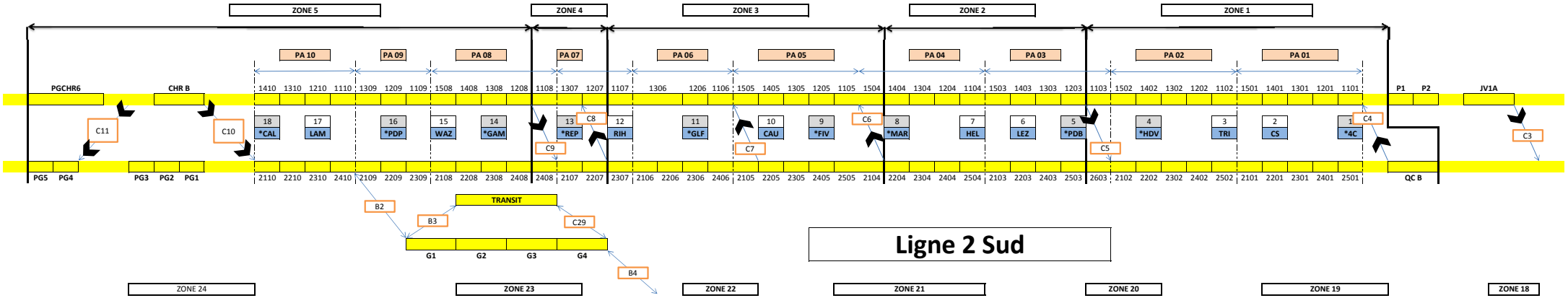

Ligne 2 Sud

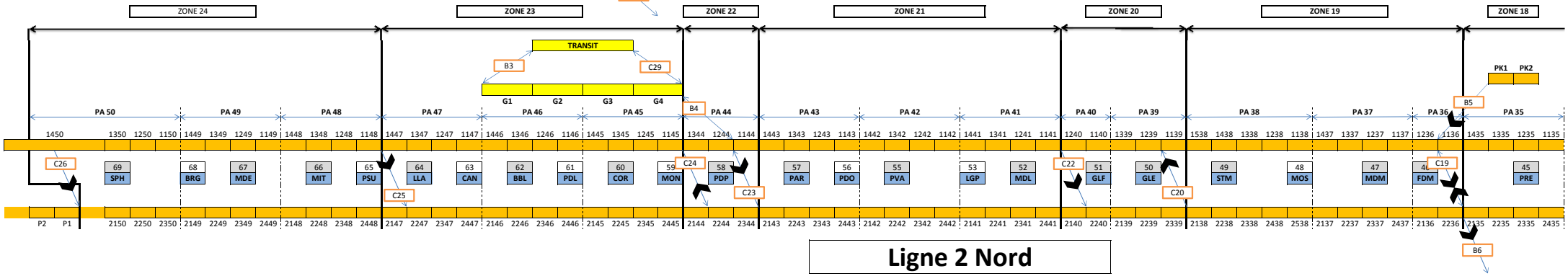
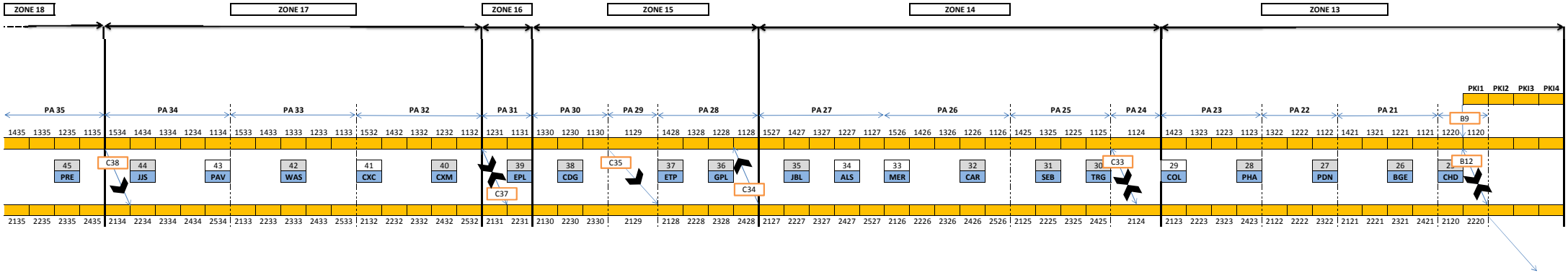
Ligne 2 Nord