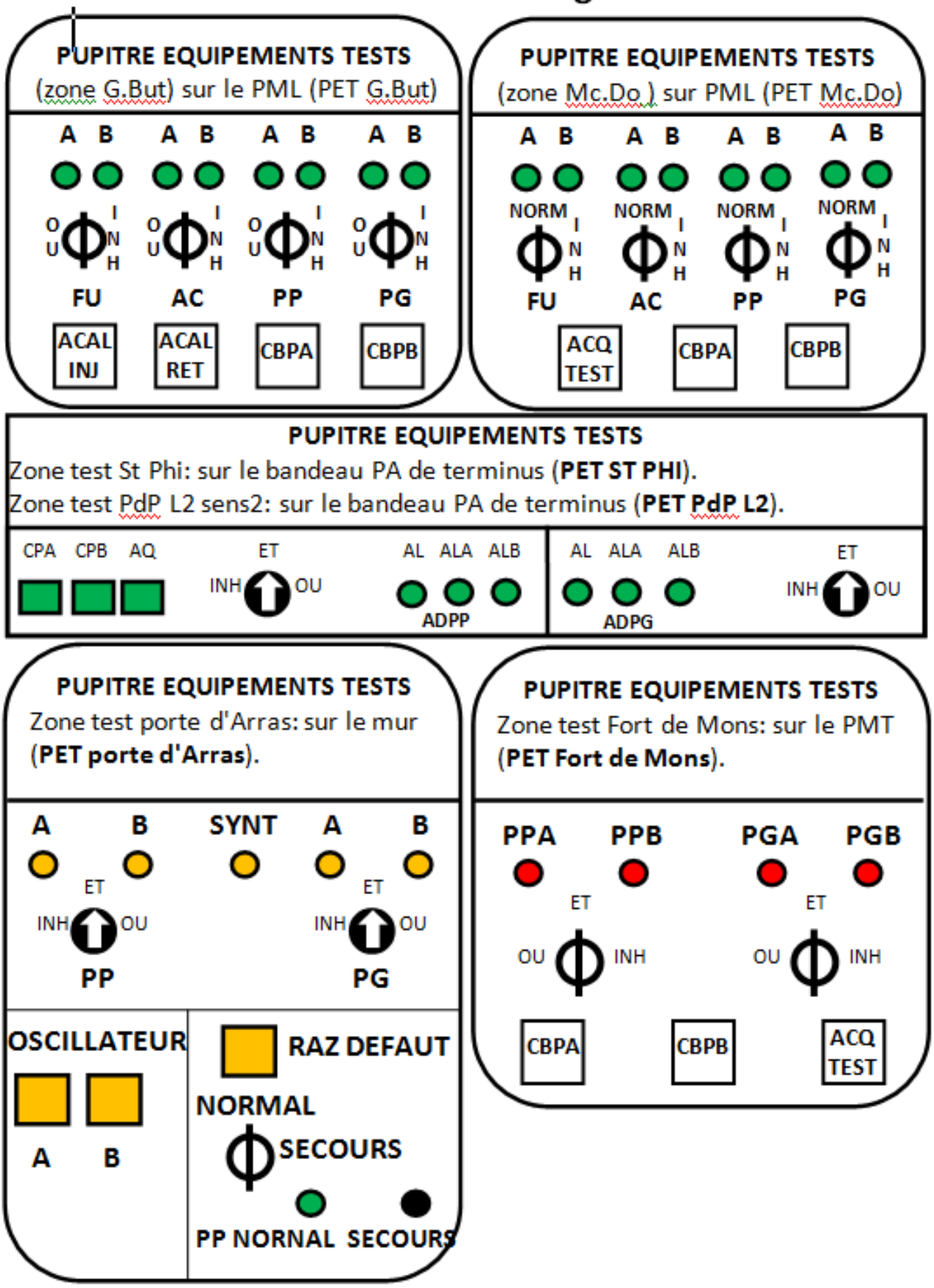Bandeau zone test ligne 2 Sud